МЕРИДИАН пласт +7 (812) 633-34-60 www.meridian-plast.ru

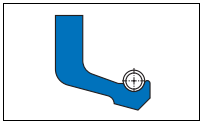

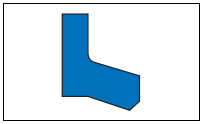

Merkel шляпная манжета H
с / без пружины

3a

1. Особенности
Кромочное уплотнение частично нагружено пружиной.
Зажимной фланец для фиксации в монтажном пространстве.

2. Материал

2.1 Уплотняющий элемент
Материал: Нитрилкаучук NBR
Обозначение: 88 NBR 101
Твердость: 88 по Шору A

3. Свойства
Уплотнение штока одностороннего действия для второстепенных задач и в качестве запасных частей.

Для новых конструкций рекомендуются более современные модификации. Примите к сведению наши предложения в → Предварительный выбор со стр. 3a.1.

4. Пределы применения
Давление: 1 МПа
Скорость: 0,5 м/с

Среда/Температура	88 NBR 101
Гидромасла HL, HLP	–30 °C до +100 °C
Жидкости HFA, HFB	+5 °C до +60 °C
Жидкости HFC	–30 °C до +60 °C
Жидкости HFD	–
Вода	+5 °C до +90 °C
HETG (рапсовые масла)	–30 °C до +80 °C
HEES (синт. эфир)	–
HEPG (гликоль)	–30 °C до +60 °C
Минеральные консист. смазки	–30 °C до +100 °C

→ Общие технические данные и материалы со стр. 20.0.

5. Рекомендации по проектированию
Соблюдайте наши общие рекомендации по проектированию, приведенные в → Merkel Гидравлические компоненты – Технические основы со стр. 4.0.

5.1 Качество поверхностей

Глубина шероховатости	$R_{макс}$	R_a
Контртело	≤2,5 мкм	0,05–0,3 мкм
Ширина канавки	≤6,3 мкм	≤1,6 мкм
Стенки канавки	≤15 мкм	≤3 мкм

Несущая длина профиля M_r >50% до макс. 90% при глубине микропрофиля c = Rz/2 и средней линии профиля C ref = 0%.

5.2 Величина зазора
Решающим для работы уплотнения является максимальная величина зазора на стороне, не подверженной давлению, возникающая при работе уплотнения. → Гл. 4, 2.3.3 Ширина зазоров и посадки, на стр. 4.18.
$x_2 \leq 0,3$

5.3 Рекомендации по допускам

Ном.-∅ d	d	D
≤420	f8	H10

5.4 Монтаж
Осевое сжатие фланца составляет макс.10% его толщины.
Необходимо предусмотреть ограничитель затяжки.
Металлические части не должны переносить нагрузку на переходную зону от зажимного фланца к уплотняющей кромке.
Чтобы улучшить фиксацию шляпной манжеты, а также уплотняющее действие на плоской стороне натяга, рекомендуется высверливание одной или двух канавок.

© 2007 Freudenberg Simrit GmbH & Co. KG

МЕРИДИАН пласт +7 (812) 633-34-60 www.meridian-plast.ru

6. Пример монтажа шляпной манжеты H с пружиной

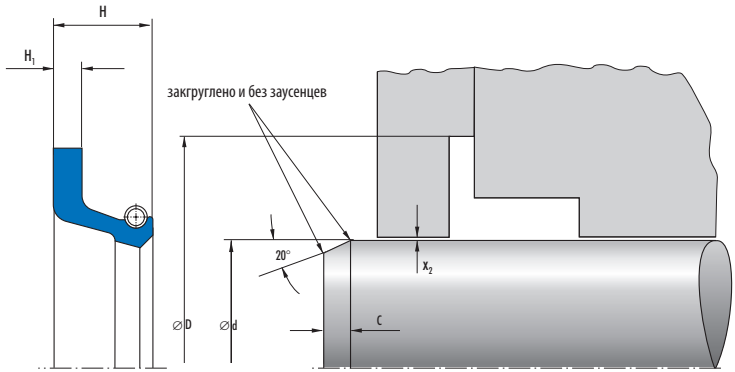

7. Номенклатура шляпной манжеты H с пружиной

Шляпная манжета H с пружиной

Размеры				C	Обозначение	Артикул №
d	D	H	H_1			
8	20	5	1	3	H8-2	9858[a)]
10	25	7	2	3	H10-2	9890
12	22	6	1,3	3	H12-18	9944[a)]
12	28	8	2	3	H12-7	9934
12	30	9	2	3	H12-16	9942
14	33	7	2,5	3	H14-8	9968
15	30	8,5	2	3	H15-5	9976
15	32	8	2,4	3	H15-7	9978
16	31,5	6,5	2	3	H16-17	10007
16	35	10	2,5	3	H16-14	10004
20	35	7	2	3	H20-1	10030
20	40	7	2	3	H20-3	10032
20	40	8	2	3	H20-9	10037
22	36	8	2,5	3	H22-12	10068
22	38	7,5	2,5	3	H22-13	10069
22	40	8	2,5	3	H22-1	10058
24	45	8	2	3	H24-2	10075
25	38	6,5	2	3	H25-14	10095
25	40	10	2,5	3	H25-22	10100[a)]
25	45	9	2	3	H25-26	10105
25	50	10	2,5	3	H25-11	10091
28	46	6	2,3	3	H28-4	10123
30	50	12	2,5	3	H30-4	10135
30	52	10	2,5	3	H30-5	10136
30	60	12	3	3	H30-10	10140[a)]

[a)] i по запросу, поставляются в короткие сроки

© 2007 Freudenberg Simrit GmbH & Co. KG

МЕРИДИАН пласт +7 (812) 633-34-60 www.meridian-plast.ru

Шляпная манжета H с пружиной

Размеры				C	Обозначение	Артикул №
d	D	H	H_1			
32	55	10	2,5	3	H32-5	10165
35	58	8,5	2,5	3	H35-6	10182
35	60	12	3	3	H35-10	10185
40	58	8,5	4	3	H40-11	10223
40	60	10	2,5	3	H40-5	10218
40	67	9,5	2,5	3	H40-1	10214
40	70	15	2,5	3	H40-7	10220
45	65	8,5	2,5	3	H45-3	10244
48	75	12	3	3	H48-3	10253[a)]
50	70	12	3	3	H50-2	10259
50	90	12	3	3	H50-7	10263[a)]
55	80	12	2,5	3	H55-2	10277
60	85	12	3	3	H60-4	10295
60	90	13	3	3	H60-10	10301[a)]
65	95	13	3	3,5	H65-4	10322[a)]
65	105	12	3	3,5	H65-1	10319
70	98	12	3	3,5	H70-3	10332
70	110	13	3	3,5	H70-4	10333[a)]
75	115	12	2,5	3,5	H75-2	10345
78	106	12	3,5	4	H78-1	10352[a)]
80	120	15	3	4	H80-2	10356[a)]
85	105	10	3	4	H85-1	10367[a)]
90	120	13,5	3,5	4	H90-1	10374
100	130	13	3	4	H100-4	10390
105	130	10	2,5	4	H105-1	10394[a)]
110	130	12	3	4	H110-2	10398[a)]
120	175	20	4	4	H120-1	10409[a)]
130	150	12	3	5,5	H130-3	10418[a)]
140	170	12	2,5	5,5	H140-5	10429
150	190	14	4	5,5	H150-3	10437[a)]
160	200	17	3	5,5	H160-1	10442
170	200	12	3	5,5	H170-2	10448[a)]
180	212	14	4	5,5	H180-4	10458
190	215	15	3	5,5	H190-1	10463[a)]
200	230	15	3	5,5	H200-4	10471[a)]
200	240	15	3	5,5	H200-1	10469[a)]
220	270	15	3	5,5	H220-2	10480[a)]
225	270	15	3	5,5	H225-4	10484[a)]
240	299	20	3	5,5	H240-1	10489[a)]
250	310	14	4	5,5	H250-1	10492[a)]
280	330	12	3	6,5	H280-1	10500[a)]
300	356	20	5	7	H300-1	10504[a)]
320	360	20	3	8	H320-1	10509[a)]
330	390	20	3	8	H330-1	10511[a)]

[a)] i по запросу, поставляются в короткие сроки

© 2007 Freudenberg Simrit GmbH & Co. KG

МЕРИДИАН пласт +7 (812) 633-34-60 www.meridian-plast.ru

Шляпная манжета H с пружиной						
Размеры				C	Обозначение	Артикул №
d	D	H	H_1			
350	400	18	5	8	H350-1	10516[a)]
400	450	15	3	8	H400-1	10526[a)]
420	470	18	4	8	H420-1	10532[a)]

a) i по запросу, поставляются в короткие сроки

8. Пример заказа шляпной манжеты H с пружиной

Артикул № Обозначение
10532 H420-1

9. Пример монтажа шляпной манжеты H без пружины

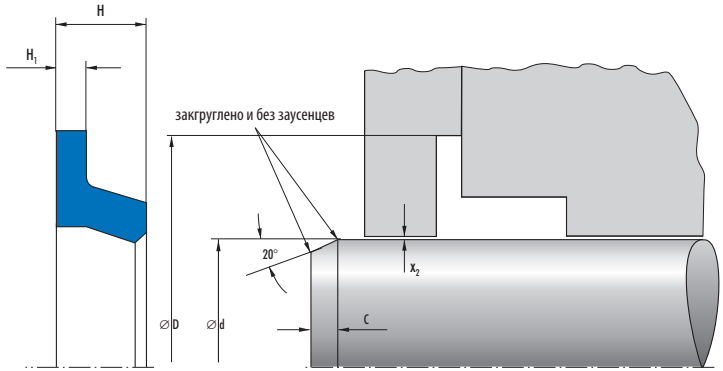

10. Номенклатурный перечень шляпных манжет H без пружины

Шляпная манжета H без пружины						
Размеры				C	Обозначение	Артикул №
d	D	H	H_1			
3	8,5	5	2,3	3	H3-3	9816
5	20	6	1,5	3	H5-1	9824[a)]
6	12	4	1	3	H6-7	9836
6	15	4,5	1,5	3	H6-6	9835
7	12	4	0,9	3	H7-6	9851
8	14	6	1,5	3	H8-7	9861
8	18	5	1,5	3	H8-3	9859
9	16	4,5	1,5	3	H9-2	9878
10	16	5	2	3	H10-10	9899
10	18	5	1,5	3	H10-3	9893
10	20	6	2	3	H10-6	9896
10	30	8	2,3	3	H10-7	9897
12	20	5,5	1,5	3	H12-15	9941

a) i по запросу, поставляются в короткие сроки

© 2007 Freudenberg Simrit GmbH & Co. KG

МЕРИДИАН пласт +7 (812) 633-34-60 www.meridian-plast.ru

Шляпная манжета H без пружины

Размеры				C	Обозначение	Артикул №
d	D	H	H_1			
12	22	5	1,6	3	H12-10	9937[a)]
12	22	6	1	3	H12-9	9936[a)]
12	32	6	2	3	H12-6	9933
13	22	5,5	2	3	H13-5	9954
14	22	5,5	1,5	3	H14-10	9969
14	24	7	2	3	H14-4	9965
14	30	7	2	3	H14-2	9964
15	25,8	8	2	3	H15-4	9975
16	32	7	2	3	H16-7	9998
17	30	6	1,5	3	H17-1	10009
18	26	5,5	1,5	3	H18-10	10018
18	32	7	2	3	H18-8	10017
20	30	8	3	3	H20-10	10038
20	32	6	1,5	3	H20-5	10033
20	35	7	2	3	H20-26	10047
20	38	10	3,5	3	H20-6	10034
20	38	12	3	3	H20-8	10036
22	34	6	2	3	H22-6	10062
22	44	12	2,5	3	H22-9	10065
25	38	10	2,5	3	H25-7	10089
25	42	5,5	1,5	3	H25-10	10090
25	45	10	2,5	3	H25-13	10094[a)]
25	45	12	3	3	H25-12	10093
25	55	12	3	3	H25-2	10086[a)]
28	42	9,5	2,5	3	H28-8	10126
28	49	13	3	3	H28-3	10122[a)]
30	48	9	2,5	3	H30-6	10137
30	50	13	3,5	3	H30-9	10139
32	51	15	3,5	3	H32-6	10167
35	48	7	2,5	3	H35-13	10186
35	60	15	3	3	H35-5	10181[a)]
35	60	15	3	3	H35-7	10183
36	59,8	10	2,5	3	H36-5	10195
38	58	10	2,5	3	H38-1	10201
40	65	9,5	3	3	H40-9	10222
40	66	10	3	3	H40-3	10216
40	70	16	4	3	H40-8	10221
42	74	15	4	3	H42-2	10234[a)]
44	56	6	2,5	3	H44-5	10240[a)]
44	60	8	2,5	3	H44-3	10239[a)]
45	70	12	3	3	H45-5	10247
45	75	8	2	3	H45-4	10246[a)]
50	76	10	3	3	H50-1	10258
50	80	16	4	3	H50-5	10262[a)]

[a)] i по запросу, поставляются в короткие сроки

© 2007 Freudenberg Simrit GmbH & Co. KG

МЕРИДИАН пласт +7 (812) 633-34-60 www.meridian-plast.ru

Шляпная манжета H без пружины

Размеры				C	Обозначение	Артикул №
d	D	H	H_1			
55	90	15	4	3	H55-4	10280[a)]
60	90	12	3	3	H60-7	10297
65	90	12	4	3,5	H65-2	10320
70	90	10	2,5	3,5	H70-6	10335
80	108	15	4	4	H80-1	10355[a)]
100	124	10	4	4	H100-2	10388[a)]
120	148	15	6	4	H120-3	10410[a)]
125	140	6,8	1,5	5,5	H125-1	10412

[a)] i по запросу, поставляются в короткие сроки

11. Пример заказа шляпной манжеты H без пружины

Артикул №	Обозначение
10412	H125-1