МЕРИДИАН пласт +7 (812) 633-34-60 www.meridian-plast.ru

Merkel компактное уплотнение S 8

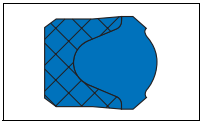

1. Особенности
Однокомпонентное уплотнение штока с резиновой головкой, вставленной в тканевую часть.

2. Материал
Материал: Нитрилкаучук NBR
Обозначение: 70 NBR B209
Твердость: 70 Шор A

3. Свойства
Компактное уплотнение штока, также для стандартных монтажных пространств согласно ISO 5597.
- легко устанавливается
- отличное уплотняющее действие также в области низкого давления
- низкое трение за счет тканевой части

Для новых конструкций рекомендуются более современные модификации. Примите к сведению наши предложения в → Предварительный выбор со стр. 3a.1.

3.1 Примеры использования
- стандартные цилиндры
- телескопическая гидравлика
- станки
- уплотнение шпинделей

4. Пределы применения
Давление: 25 МПа
Скорость перемещения: 0,5 м/с

Среда/Температура	70 NBR B209
Гидромасла HL, HLP	–30 °C до +100 °C
Жидкости HFA, HFB	+5 °C до +60 °C
Жидкости HFC	–30 °C до +60 °C
Жидкости HFD	–
Вода	+5 °C до +100 °C
HETG (рапсовое масло)	–30 °C до +80 °C
HEES (синт. эфир)	–30 °C до +80 °C
HEPG (гликоль)	–30 °C до +60 °C
Минеральные консист. смазки	–30 °C до +100 °C

→ Общие технические данные и материалы со стр. 20.0.

5. Рекомендации по проектированию
Соблюдайте наши общие рекомендации по проектированию, приведенные в → Merkel Гидравлические компоненты – Технические основы со стр. 4.0.

5.1 Качество поверхности

Глубина шероховатости	$R_{макс}$	R_a
Контртело	≤2,5 мкм	0,05–0,3 мкм
Ширина канавки	≤6,3 мкм	≤1,6 мкм
Стенки канавки	≤15 мкм	≤3 мкм

Длина несущего M_r >50% до макс. 90% при глубине микропрофиля c = Rz/2 и базовой линии C ref = 0%.

5.2 Величина зазора
Решающим для работы уплотнения является максимальная величина зазора на стороне, не подверженной давлению, возникающая при работе уплотнения. → Гл. 4, 2.3.3 Ширина зазоров и посадки, на стр. 4.18.
При размерах зазоров, превышающих приведенные в таблице, необходимо использовать пластмассовое защитное кольцо, полностью закрывающее уплотнение сзади.

Размеры профиля	макс. допустимый зазор	
	16 МПа	25 МПа
≤6	0,2	0,1
>6–10	0,2	0,1

© 2007 Freudenberg Simrit GmbH & Co. KG

МЕРИДИАН пласт +7 (812) 633-34-60 www.meridian-plast.ru

Размеры профиля	макс. допустимый зазор	
>10–15	0,2	0,1

5.3 Рекомендация по допускам и размер D2

Для размера D2 должны учитываться допустимый зазор, допуски, люфт направляющей и упругая деформация направляющей под нагрузкой. → Гл. 4, 2.3.3 Ширина зазоров и посадки, на стр. 4.18.

Ном.-∅ d	d	D
≤80	f8	H11
>80–120	f8	H11
>120–240	f7	H11

5.4 Пример посадки для металлических направляющих

Ном.-∅ d	d	D
≤80	H9/f8	H11
>80–120	H8/f8	H11
>120–240	H8/f7	H11

5.5 Монтаж

Основным условием безупречной работы уплотнения является тщательный монтаж. → Гл. 4, 3. Монтаж гидравлических уплотнений, на стр. 4.25.

6. Пример монтажа S 8

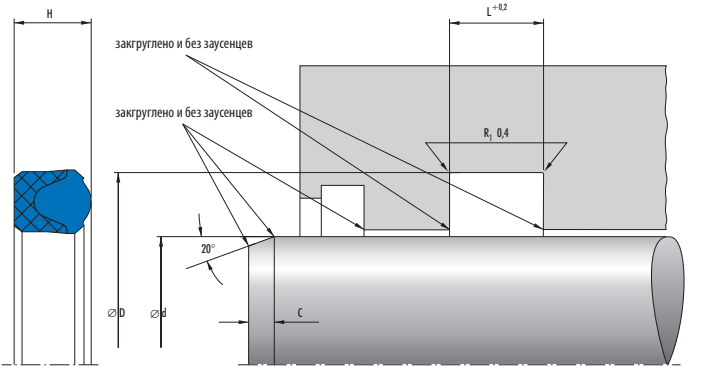

© 2007 Freudenberg Simrit GmbH & Co. KG

7. Номенклатурный перечень S 8

S 8

Монтажное пространство	Размеры d	D	H	L	Профиль	C	Монтаж*	Артикул №
	5	12	6	6,3	3,5	2,5		24030115
	6	13	6	6,3	3,5	2,5		24027634
	8	15	6	6,3	3,5	2,5		24007352
	10	17	6	6,3	3,5	2,5		24007358
	12	19	6	6,3	3,5	2,5		24007364
ISO	14	22	6	6,3	4	2,5		24027629
	15	23	6	6,3	4	2,5		24007372
ISO	16	24	6	6,3	4	2,5		24027652
	18	25	6	6,3	4	2,5		24030522
ISO	18	26	6	6,3	4	2,5		24007379
ISO	20	28	6	6,3	4	2,5		24007388
ISO	22	30	6	6,3	4	2,5		24007397
	24	32	6	6,3	4	2,5		24027651
	25	32	6	6,3	3,5	2,5		24060408
ISO	25	33	6	6,3	4	2,5		24007407
	25	35	7	7,5	5	3		24055606
	28	36	6	6,3	4	2,5		24007413
	30	38	6	6,3	4	2,5		24027648
	30	38	8	8,5	4	2,5		24027626
	32	40	6	6,3	4	2,5		24023604
	35	43	6	6,3	4	2,5		24027649
	35	45	7,5	8	5	3		24007446
	36	44	6	6,3	4	2,5		24007448
	40	48	6	6,3	4	2,5	w	24007461
	40	48	8	8,5	4	2,5	w	24073042
	40	48	11	11,7	4	2,5	w	24007465[a)]
ISO	40	50	7,5	8	5	3	w	24007467
	40	52	9	9,5	6	3	w	24030126
	42	50	6	6,3	4	2,5	h	24007475
	44	55	10	10,6	5,5	3	w	24094781
	45	53	8	8,5	4	2,5	h	24060410
ISO	45	55	7,5	8	5	3	w	24007485
	50	58	8	8,5	4	2,5	h	24117303
ISO	50	60	7,5	8	5	3	h	24007494
	50	60	10	10,6	5	3	h	24135436
	50	62	9	9,5	6	3	w	24091914
	55	65	7,5	8	5	3	h	24027658
	55	67	10	10,6	6	3	w	24007510
ISO	56	66	7,5	8	5	3	h	24007513
	60	70	7,5	8	5	3	h	24007520
	63	75	9	9,5	6	3	h	24007539
	65	75	7,5	8	5	3	h	24142200

[a)] i по запросу, поставляются в короткие сроки

* Монтаж: h = вручную; w = с применением монтажного инструмента; нет = аксиально доступные монтажные пространства

3a

S 8

Монтажное пространство	Размеры d	D	H	L	Профиль	C	Монтаж*	Артикул №
	65	77	9	9,5	6	3	h	24007545
	70	80	7	7,5	5	3	h	24084356
	70	82	9	9,5	6	3	h	24007555
ISO	70	85	11,5	12,2	7,5	3	w	24007558
	75	87	9	9,5	6	3	h	24007567
	78	90	12	12,5	6	3	h	24068016
	80	92	9	9,5	6	3	h	24027655
	85	97	9	9,5	6	3	h	24007587
	85	100	11,3	12	7,5	5	h	24007590
	90	102	9	9,5	6	3	h	24007602
ISO	90	105	11,3	12	7,5	5	h	24007605
	95	107	12	12,5	6	3	h	24070580
	100	110	7,5	8	5	3	h	24176851
	100	115	11,3	12	7,5	5	h	24027657
	105	120	11,5	12,2	7,5	5	h	24007629
	110	125	11,3	12	7,5	5	h	24027631
	115	130	11,3	12	7,5	5	w	24007645
	120	135	11,3	12	7,5	5	h	24084364
	125	140	11,3	12	7,5	5	h	24027653
	130	142	9	9,5	6	3	h	24007661
	130	145	10,2	11	7,5	5	h	24031801
	135	150	10	11	7,5	5	h	24027636
	140	155	13	14	7,5	5	h	24057871[a)]
ISO	140	160	15	16	10	5	h	24007671
	150	170	15	16	10	5	h	24007682
	155	175	15	16	10	5	h	24007685
	160	180	15	16	10	5	h	24027656
	165	185	15	16	10	5	h	24007694
	170	190	15	16	10	5	h	24091141
	180	200	15	16	10	5	h	24007703
	200	220	15	16	10	5	h	24007710
	210	230	16	17	10	5	h	24065708
	220	240	15	16	10	5	h	24139773
	240	260	15	16	10	5		24091143

a) i по запросу, поставляются в короткие сроки

* Монтаж: h = вручную; w = с применением монтажного инструмента; нет = аксиально доступные монтажные пространства

8. Пример заказа S 8

Артикул №	Конструкция	d	D	H
24091143	S 8	240	260	15

© 2007 Freudenberg Simrit GmbH & Co. KG